Серия RF-R
Эластичная муфта

1 описание продукта

Эластичная муфта серии RF-R имеет прочную конструкцию, использует эластичный корпус роликового типа, имеет прогрессивную жесткость на кручение и имеет очень небольшую жесткость на кручение при низком крутящем моменте (и низкой скорости), так что резонансная скорость кручения ниже общей скорости.

- Прогрессивная жесткость на кручение, очень низкая жесткость на кручение при низком крутящем моменте, высокая жесткость на кручение при высоком крутящем моменте
- отказоустойчивый
- Подходит для тяжелой техники
- Применимая температура от -40°C до 90°C

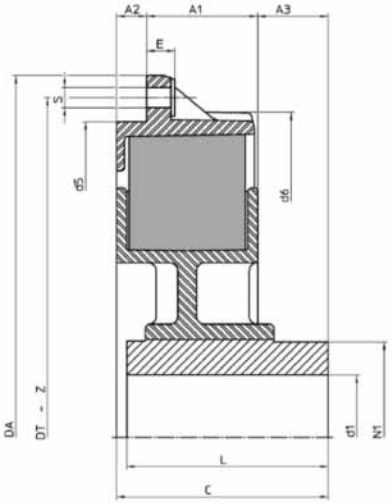

2 параметра производительности

Спецификация	Непрерывный номинальный крутящий момент T_{KN}[KNm]	Максимальный крутящий момент T_{KMAX}[KNm]	маховик SAE J620	Максимальная скорость [об/мин]
94	250	750	6.5	5000
114	700	2100	11.5	4000
134	1000	3000	11.5	4000
136	1600	4800	11.5	4000
216	3150	9400	11.5	3500
			14	3000
268	4250	12500	14	3000
318	6300	19000	14	3000
			18	2600
420	10000	30000	18	2600
			21	2300
520	15000	45000	18	2600
			21	2300

- Информацию о динамической жесткости при крутящем моменте можно получить в компании Lezhao Transmission.

3 Размер

Спецификация	d1	N_1	L	A1	A2	A3	C	E	d5	d6	маховик	S	Z	DA	DT	Масса
	Мин-Макс	-	-	-	-	-	-	-	-	-	SAE J620	-	-	-	-	Kr
94	31.75	50	42	32.0	10.0	1	36	7.2	148	150	6.5	9	6×60°	215.9	200	2.4
114	20-40	50	47	22.5	24.5	-	47	7.2	208	208	11.5	11	8×45°	352.4	333.4	3.9
134	30-50	70	46	25.0	22.0	3	50	11.2	245	245	11.5	11	8×45°	352.4	333.4	5.5
136	30-50	70	46	25.0	22.0	3	50	11.2	245	245	11.5	11	8×45°	352.4	333.4	5.5
216	40-60	95	116	50.5	23.5	57	116	16.5	314	313	11.5	11	8×45°	352.4	333.4	18
											14	13	8×45°	466.7	438.2	19.5
268	50-90	125	123	47.0	21.0	61	130.3	17	409	409	14	13	8×45°	466.7	438.2	23
318	50-90	125	123	68.0	21.0	65	155.3	17	409	409	14	13	16×22.5°	466.7	438.2	25
											18	17	12×30°	571.5	542.9	27
420	50-115	160	162	90.0	-	58	149	36	498	511	18	17	12×30°	571.5	542.9	44
				68.0	22.0			14			21	17	12×30°	673.1	641.4	47
520	50-130	180	194	130.0	-	56	187	40	-	511	18	17	12×30°	571.5	542.9	48
								50	-		21	17	24×15°	673.1	641.4	52

Примечание: Для получения информации о других структурных типах обратитесь к Lezhao Transmission.